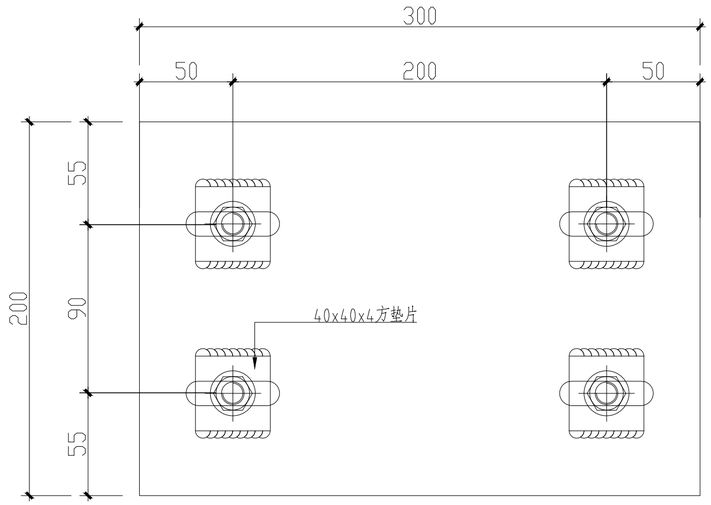

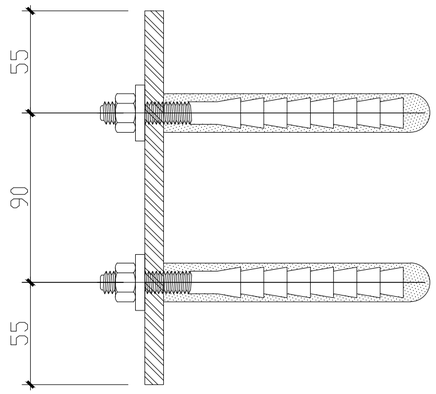

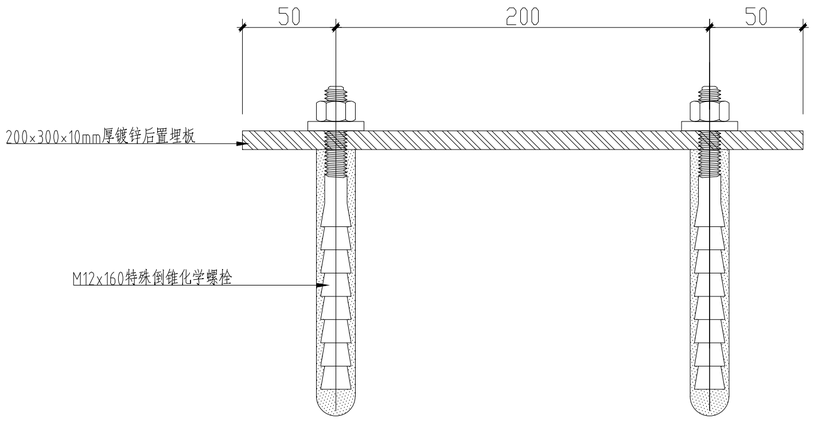

技术说明:1、后置钢板材质为Q235B，表面需热镀锌处理，钢板开孔后需去除毛刺。

2、M12*160特殊倒锥化学锚栓极限拉拔值14.5KN，锚固深度为110mm。

3、锚栓应以混凝土为基材，植入的深度不包含外墙基层。

4、混凝土锥体破坏时的临界边矩，C cr,N ≥1.5hef （hef为锚栓锚固深度）

锚栓最小间距值Smin≥6d，锚栓最小边距值Cmin≥6d（d为锚栓直径）

锚栓不得布置在混凝土的保护层中。混凝土强度等级不低于C30。

5、根据《混凝土结构后锚固技术规程》后锚固设计原则，后锚固设计所采用的设计使用年限后锚固设计

所采用的设计使用年限应与整个被连接结构的设计使用年限一致，且不少于30年。

对化学锚栓和植筋，应定期检查其工作状态，检查的时间间隔可由设计单位确定，但第一次检查时间不应迟于10年。

6、用于焊接的钢材，其质量等级不得小于B级。

会签栏	
暖通	
电气	
给排水	
总体	
建筑	
结构	

淮安市广厦建筑设计有限责任公司 本图未加盖出图章无效						工程名称	五大中心北侧综合办公楼外幕墙工程	
项目负责人			专业负责人			图纸内容 埋件加工图	设计号	
方 案			校 核				图 别	
设 计			审 核				图 号	MJJG-01
制 图			批 准				日 期	